S－79

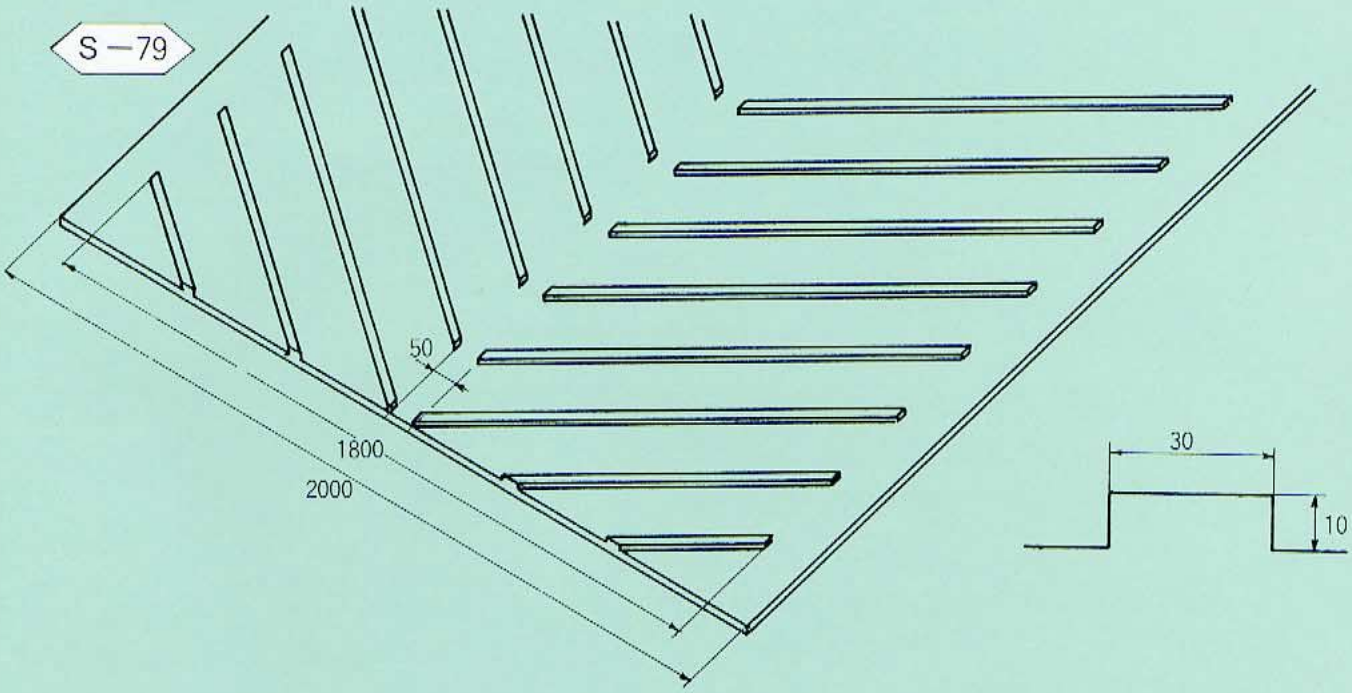
50
1800
2000
30
10

S－80

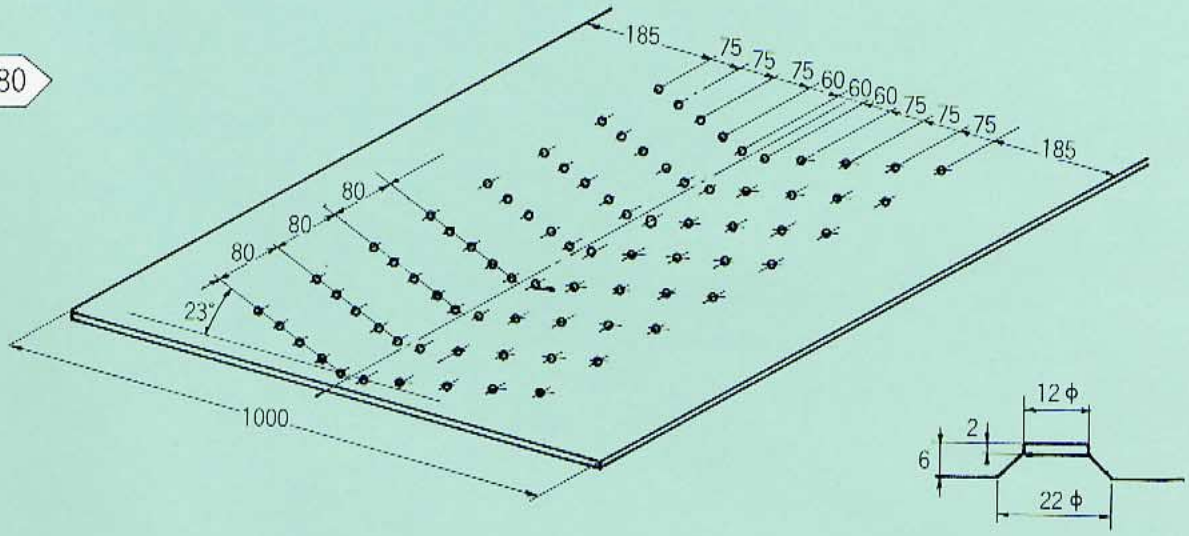
185
75
75
75
60
60
60
75
75
75
185
80
80
80
23°
1000
12 φ
2
6
22 φ

S－81

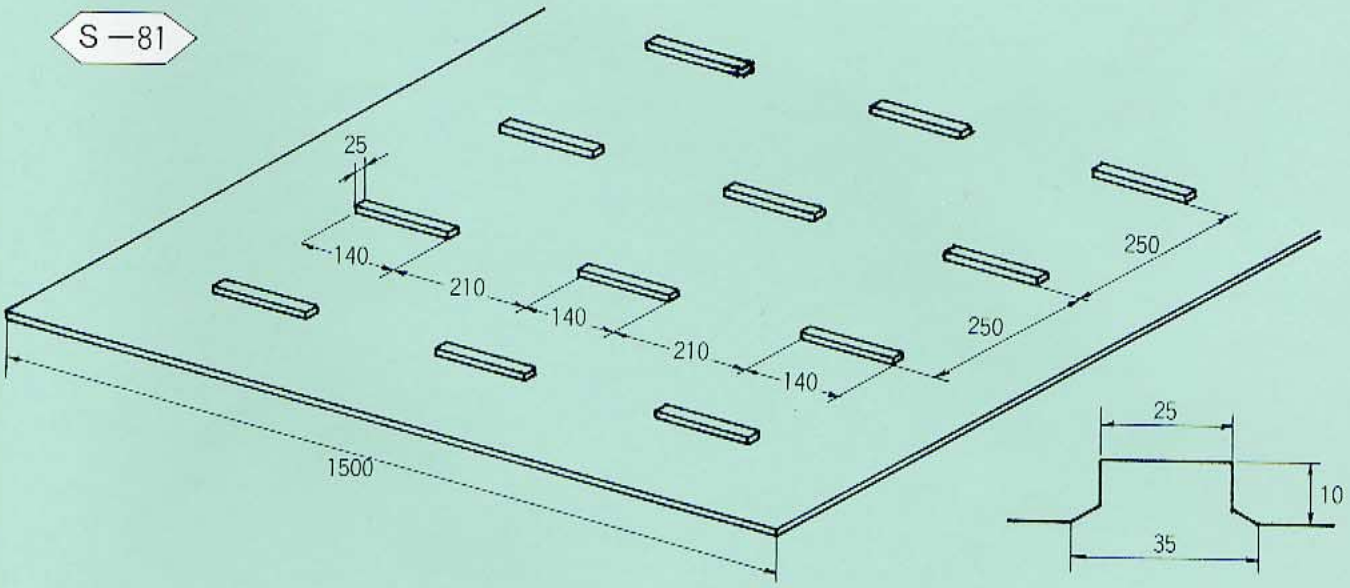
25
140
210
140
210
140
250
250
1500
25
10
35

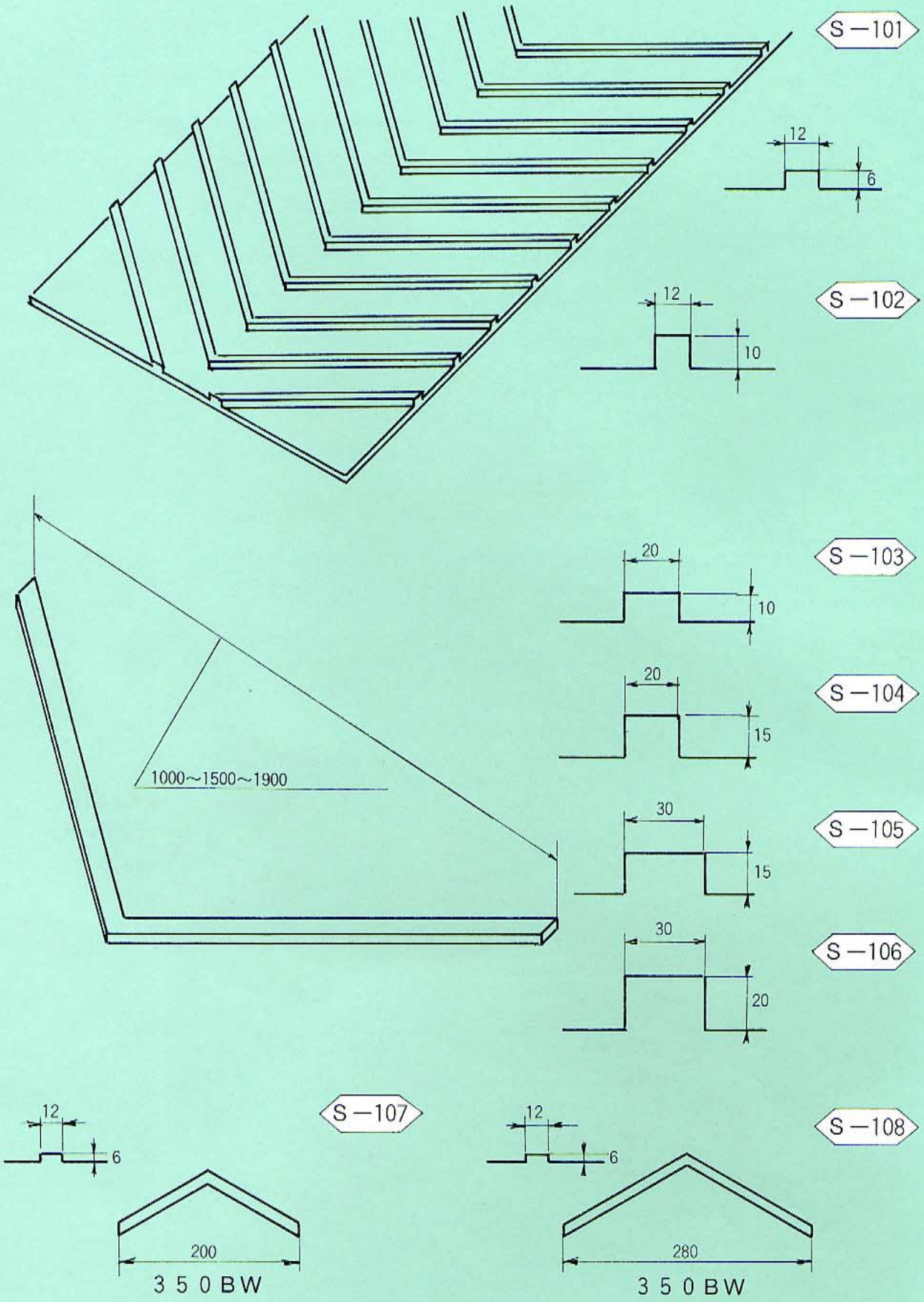
S－101
12
6
S－102
12
10
S－103
20
10
S－104
20
15
1000～1500～1900
S－105
30
15
S－106
30
20
S－107
12
6
200
350BW
S－108
12
6
280
350BW